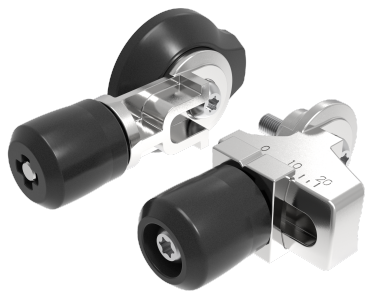

KLIMA-FLEX 2 CAME À ROULEAUX

La came à rouleaux Klima-flex 2 réduit les frottements opérationnels et augmente la compression du joint d'étanchéité. Il est réglable à l'aide d'un embout Torx (T-30) et vous pouvez donc le régler en fonction de vos besoins, afin d'assurer une fermeture en douceur et en toute sécurité de la porte.Si vous le souhaitez, vous pouvez connecter plusieurs cames à rouleaux pour qu'elles soient actionnées par une seule poignée.

MATÉRIAU
Roller cam: Zinc die cast, zinc plated, steel, zinc plated and glass fibre reinforced Polyamide (PA6GF30), black

RELATED PRODUCTS
Interlink rods: 2-313a
Cams: 2-315c
Needed components for a complete system: 2-315c, 2-315d
Rod links: 2-315f
Use the Index Code at industrilas.com

TESTS & STANDARDS
Standards: VDI 6022

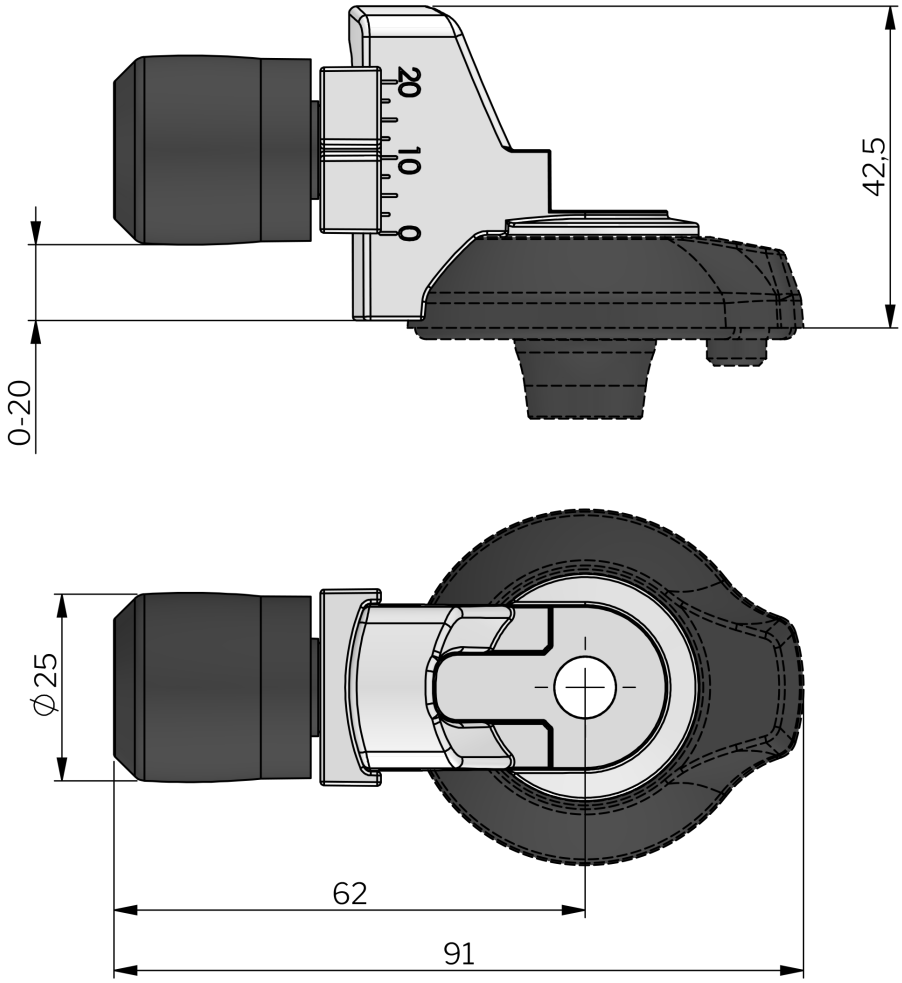

P/N	Description
2651-305125-0062	Adjustable roller cam
2651-355125-0162	Came à galet fixe

Industrilås
When access counts

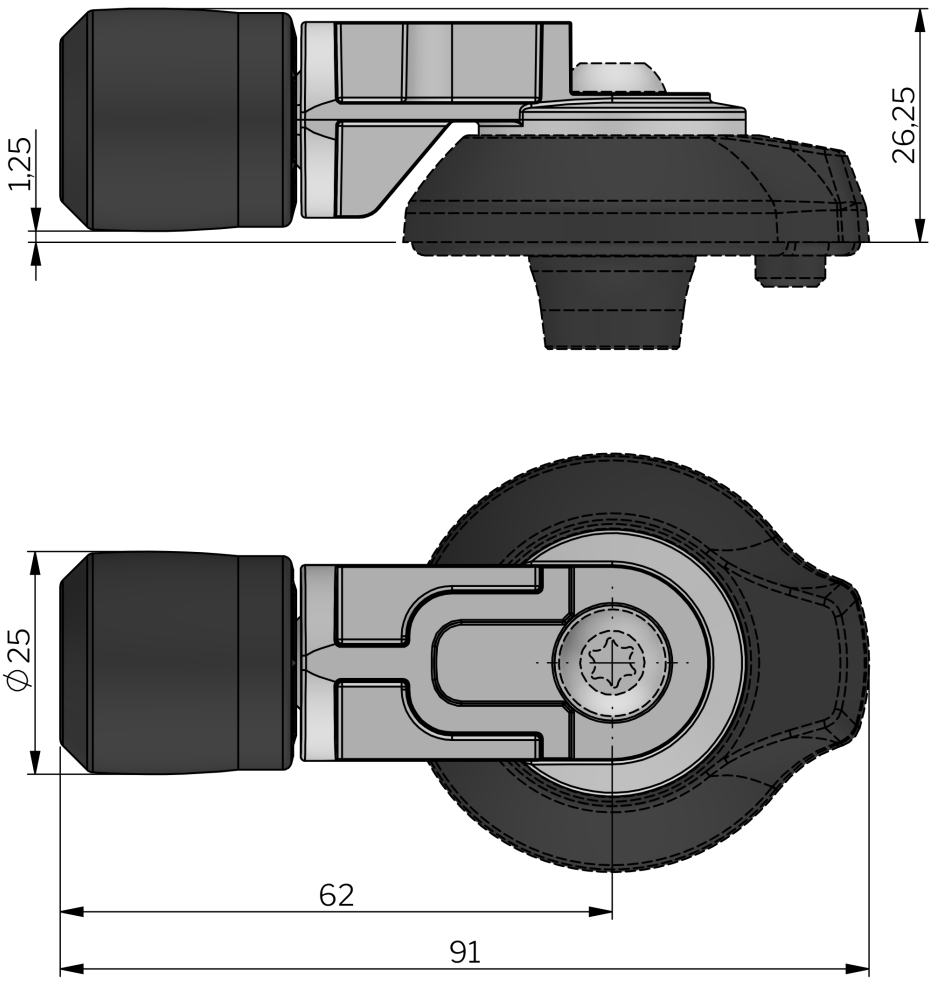
1,25
26,25
ϕ25
62
91